# Ampoule LED VALUE PAR16 50 GU10 36º 4,3W 6500K

## Ref. O817715

VALUE PAR16 50 GU10 36º 4,3W 6500K cool light L'ampoule LED est l'alternative parfaite à l'ampoule halogène GU10. Il s'agit d'une ampoule de type spot d'un diamètre de 50 mm. Les deux broches sont distantes de 10 mm. La lampe fonctionne à 220V -240V et ne nécessite pas de transformateur. En passant aux LED, vous bénéficierez de nombreux avantages !Vous pouvez économiser jusqu'à 90 % sur les coûts d'énergie et de maintenance, grâce à la faible consommation d'énergie de 4,3 W et à une durée de vie de 10 000 heures. Les ampoules halogènes GU10 traditionnelles ne durent que 2000 heures. L'éclairage LED ne chauffe pas et n'émet pas de rayons UV.Kelvin : 6500K✓ CRI : ≥80✓ Puissance : 4.3W✓ Douille : GU10✓ Angle du faisceau : 36º.

## *Caractéristiques du produit*
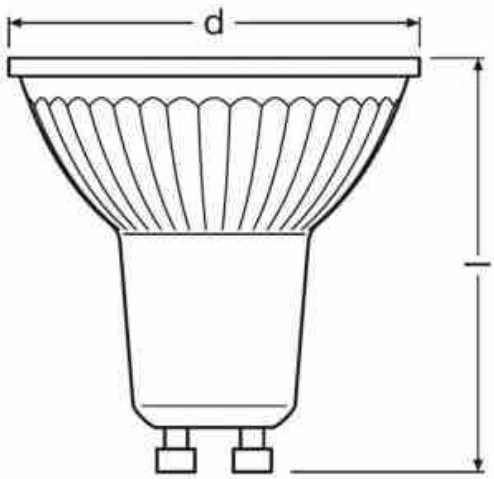
| | |
|---|---|
| Tonalité | Blanc froid |
| Kelvin (K) | 6500 |
| IRC | 80-85 |
| Intensité variable | Non |
| Fréquence (Hz) | 50 - 60 |
| Culot | GU10 |
| Extérieur | Non |
| IP | IP20 |
| Certificats | CE |